Druckhaltesystem
BOGE PressureSafe

Kugelhahn-Version
(½" bis 2", Klappenversion DN 50 bis DN 150)

Version mit Positionsschalter
für Kugelhahn- oder Klappenstellung

Das Funktionsprinzip

Das Druckhaltesystem BOGE PressureSafe (BPS) ist denkbar einfach anzuwenden: Es wird mit wenigen Handgriffen nach Kompressor und Aufbereitungskomponenten, aber vor dem Verteilernetz eingebaut. Sobald der Druck unter den vom Anwender eingestellten Wert sinkt, schließt das System – im Bereich von Kompressor und Aufbereitung bleibt der Druck somit konstant. Auch in einem über Nacht leergelaufenen Druckluftnetz sorgt das BPS dafür, dass der Druck an Kompressor und Aufbereitung auf einem Mindestniveau bleibt. Erst anschließend füllt sich das Netz hinter dem BPS.

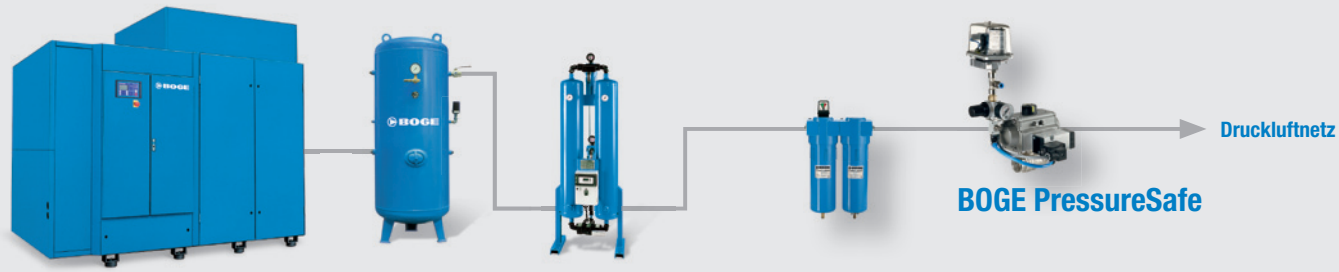

SICHERER BETRIEB

Das Druckhaltesystem BOGE PressureSafe fungiert als Drucksicherer im System, und zwar an den Komponenten, die auf einen bestimmten Betriebsvolumenstrom angewiesen sind, um optimal arbeiten zu können – für einen sicheren Betrieb Ihrer Anlage.

STETIGE QUALITÄT

Indem das BPS den Druck in der Druckluftaufbereitung auf konstantem Niveau hält, ist eine gleich bleibend hohe Qualität der Druckluft garantiert – denn nur so kann z. B. der Drucklufttrockner unter geeigneten Bedingungen arbeiten.

EINFACHER EINBAU

Um das BPS in Betrieb zu nehmen, muss es lediglich in die Leitung eingebaut werden. Über einen Anschluss kann der Anwender die Mindest-Druckhöhe einstellen. Sobald diese unterschritten wird, schließt das BPS.

POSITIONSSCHALTER

Optional kann das BPS mit einem zusätzlichen Positionsschalter ausgerüstet werden. Die Stellung des BPS ist damit z. B. in einem Leitwerk anzeigbar. Schließt das BPS wegen zu niedrigen Drucks, löst es gleichzeitig eine Meldung aus: Der Anwender kann die Ursache für den Druckausfall beheben.

Ein konstantes Druckniveau bedeutet hohe Druckluftqualität: Denn sobald der Druck im Netz zu stark abfällt, können besonders Adsorptionstrockner, aber auch Kältetrockner durch die daraus folgenden erhöhten Volumenströme zu stark beansprucht werden. Als Folge sinkt die Qualität der Druckluft. BOGE bietet eine einfache Lösung: Das Druckhaltesystem BOGE PressureSafe (BPS), einfach in die Druckluftleitung eingebaut, sichert einen konstanten Druck am Kompressor und in der Aufbereitung – für eine fortwährend hohe Druckluftqualität.

BOGE KOMPRESSOREN
Otto Boge GmbH & Co. KG
Postfach 10 07 13 · 33507 Bielefeld
Otto-Boge-Straße 1–7 · 33739 Bielefeld
Fon +49 5206 601-0
Fax +49 5206 601-200
info@boge.de · **www.boge.de**

BOGE PressureSafe mit Kugelhahn

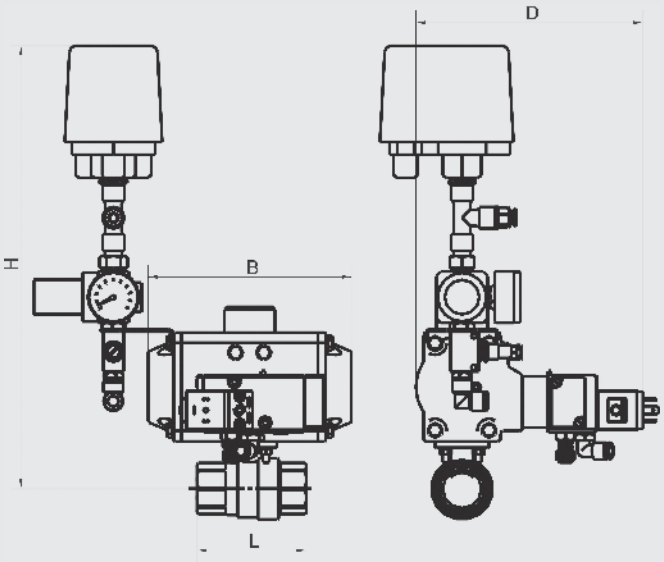

BOGE PressureSafe mit Absperrklappe

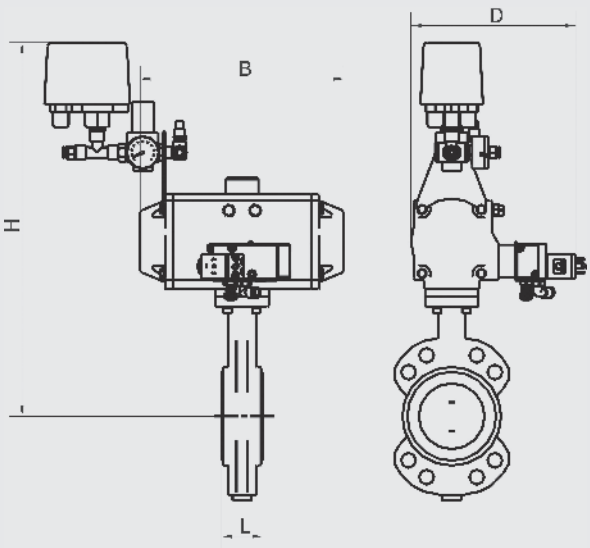

BOGE Typ	Anschlussgröße	Max. Arbeitsdruck bar	Maße H mm	B mm	D mm	L mm	Gewicht kg
BPS 12	Rp ½	16	319,4	118,0	156,0	61,0	3,2
BPS 18	Rp ¾	16	323,0	118,0	156,0	69,5	3,3
BPS 24	Rp 1	16	330,5	140,5	164,5	84,5	3,8
BPS 31	Rp 1 ¼	16	340,5	140,5	164,5	98,5	4,0
BPS 37	Rp 1 ½	16	362,0	158,5	177,0	110,0	4,9
BPS 49	Rp 2	16	373,0	158,5	177,0	130,0	5,8
BPS 50	DN50	16	433,0	210,5	186,5	43,0	7,9
BPS 65	DN65	16	443,0	210,5	188,5	46,0	8,4
BPS 80	DN80	16	464,0	247,5	200,3	46,0	10,5
BPS 100	DN100	16	497,0	268,5	217,0	52,0	14,8
BPS 125	DN125	16	514,0	268,5	217,0	56,0	17,4
BPS 150	DN150	16	548,0	315,0	235,0	56,0	22,8

325-D-1.5.-02.2013/T · Technische Änderungen und Irrtum vorbehalten.